ESTACIÓN DE BOMBA PARA AGUAS GRISES Y FECALES AUTOMÁTICAS

MP-600 / MP-550

Para uso doméstico

Permite instalar un aseo en espacios sin evacuación por gravedad.

Modelo MP-600 CON TRITURADOR
Equipo de evacuación apto para: WC, ducha*, bañera*, bidet, lavabo.
Previsto de TRITURADOR para aguas fecales y grises.
Se suministra con tapones para cegar las tomas no utilizadas.

Modelo MP-550
Equipo evacuación compacto para: ducha*, bañera*, bidet, lavabo.
Solo para aguas grises por bomba de achique automática.



Código: EB51300



Código: EB51310

Características

Código	Modelo	Altura Máx.	Caudal máximo	Potencia	Entradas	Longitud máxima	Cable con enchufe	Tensión alimentación	Protección	Temp. Máx. líquido
EB51300	MP-600	8 m	135 l/m	600 W	WC + 3	80 m	1,2 m	1 x 220 - 240 V	IP-44	40 °C
EB51310	MP-550	8 m	120 l/m	550 W	3	80 m	1,2 m	1 x 220 - 240 V	IP-44	40 °C

Modelo MP-550

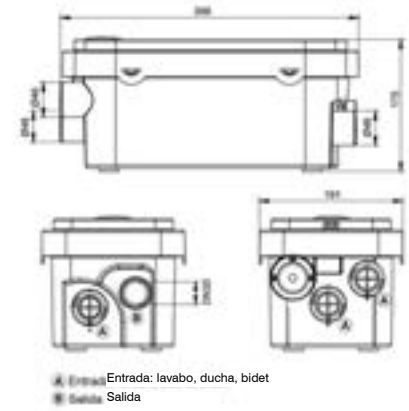

Modelo MP-600

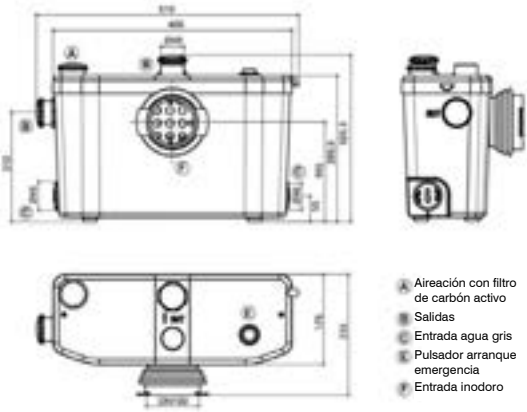

* Nota: El nivel de desagüe debe estar al menos 180 mm por encima de la base del MP600 / 550.